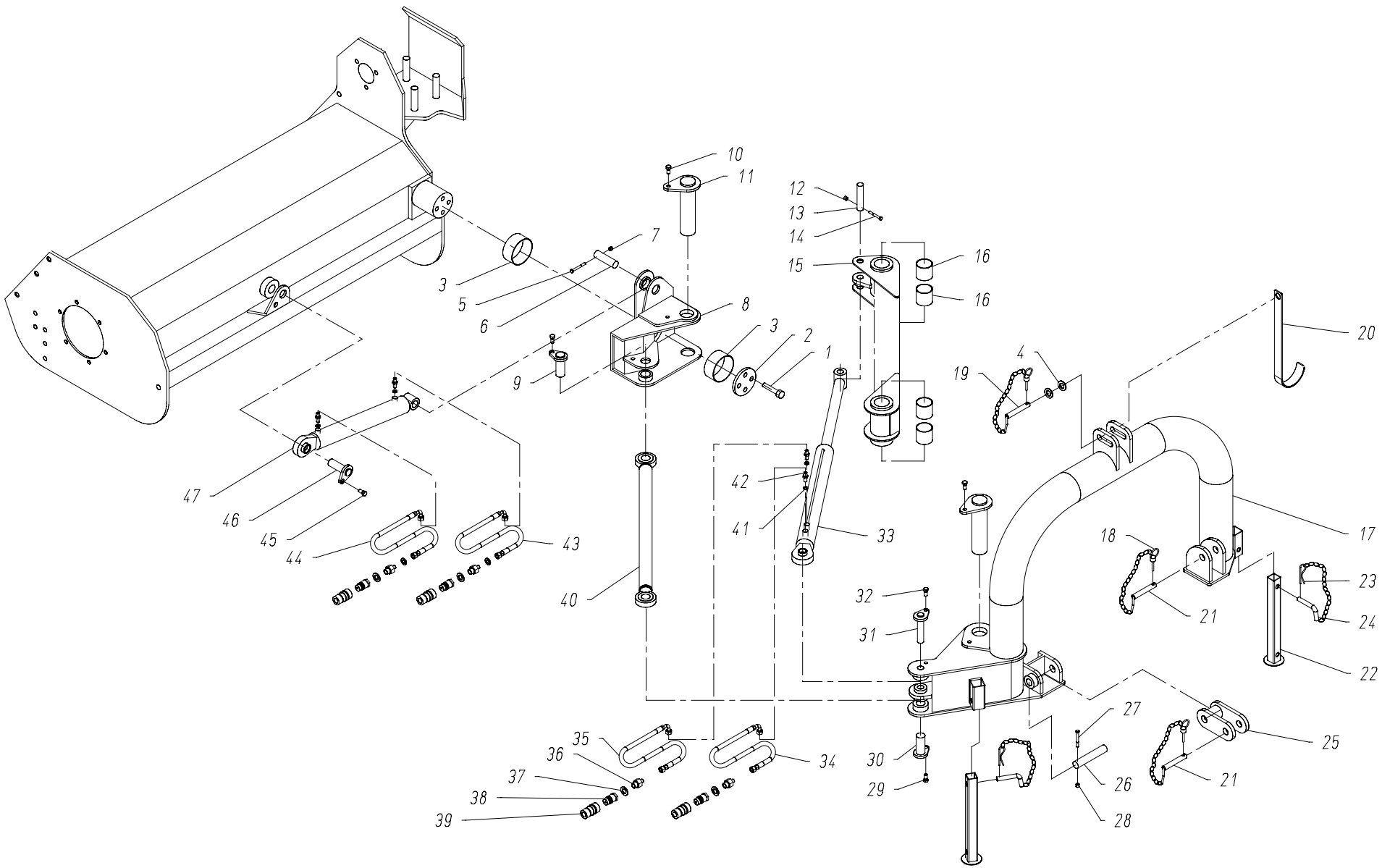

TIPO. GR. SPOSTAMENTO AGP	TAV.0394	REV.000	AGG.13/05/2004

TIPO: GR. SPOSTAMENTO AGP	TAV. 0394	REV. 000	AGG. 13/05/2004	PAG. 1/1

POS.	CODICE	NOTE	Q.TA'
1	11110081		4
2	01014046		1
3	00025563		2
4	11270000		2
5	11008161		1
6	30027978		1
7	10114081		1
8	30027888		1
9	30026401		1
10	11110061		2
11	30026113		2
12	10114061		1
13	30026161		1
14	11106131		1
15	30026056		1
16	00025529		4
17	30026058		1
18	00020501		2
19	00020521		1
20	30026320		1
21	00020513		2
22	30013390		2
23	00020506		2
24	30025576		2
25	30026067		1
26	30024796		1
27	11108151		1
28	10114081		1
29	11112071		1
30	30026065		1
31	30026064		1
32	11112071		1
33	30026540		1
34	00028848		1
35	00028849		1
36	00014012		4
37	00013013		4
38	00024013		4
39	00024015		4
40	30026057		1
41	00013012		4
42	00014011		4
43	00028846		1
44	00028847		1
45	11112071		1
46	30026157		1
47	30026049		1
48	10134081		1
49	00024094		1
50	11108091		1

POS.	CODICE	NOTE	Q.TA'