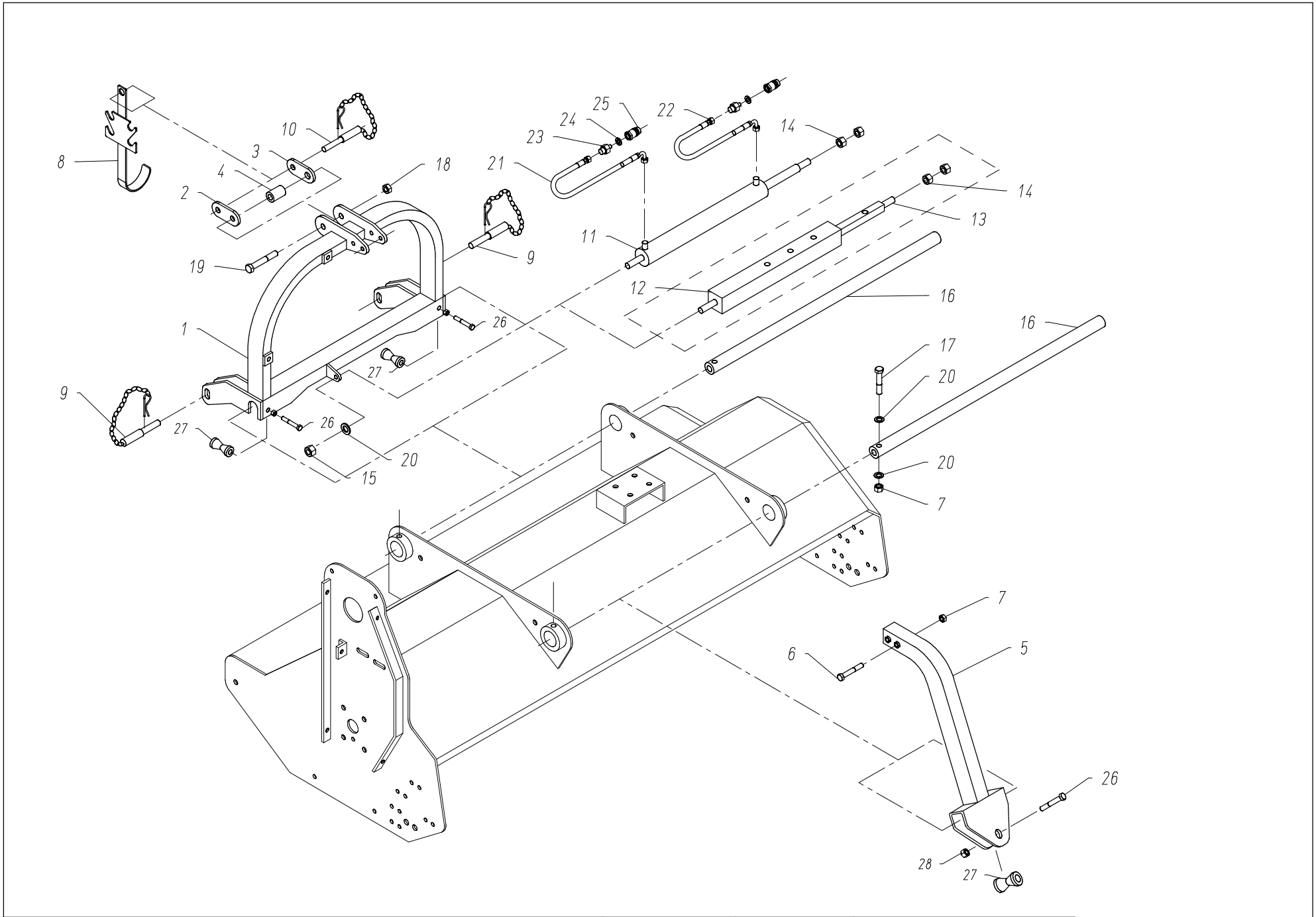

TIPO. GRUPPO SPOSTAMENTO	TAV.0416	REV.001	AGG.08/05/2006

TIPO: SPOSTAMENTO	TAV. 0416	REV. 001	AGG. 08/05/2006	PAG. 1/1

POS.	CODICE	NOTE	Q.TA’
1	30028112		1
2	01014434		1
3	01014433		1
4	30028119		1
5	30028116		1
6	11012301		4
7	10134121		6
8	30027698		1
9	00020525		2
10	00020526		1
11	30025144	SPOST. IDRAULICO	1
12	30025302	SPOST. MECCANICO	1
13	30025303	SPOST. MECCANICO	1
14	10115121		2
15	10114121		1
16	30028107		2
17	11012221		2
18	10114201		1
19	11020301		1
20	11120000		13
21	00028499		1
22	00028500		1
23	00014012		2
24	00013013		2
25	00024013		2
26	11012218		3
27	30028903		3
28	10134121		3

POS.	CODICE	NOTE	Q.TA’